Компактный сопровождаемый штабелер
Для обработки двух паллет

SPD 125-160

Это комбинация компактного штабелера и транспортировщика паллет. Применяется для обновременной перевозки 2 паллет или разгрузки машин с с двухъярусным кузовом. Удобен для магазинов стройматериалов и пищевой индустрии благодаря компактной конструкции. Хорошая устойчивость и "проходимость" благодаря четырехопорному шасси специальной конструкции.

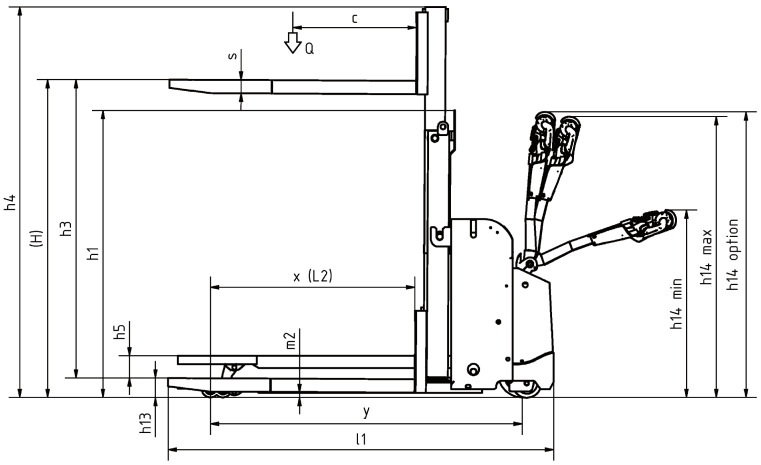

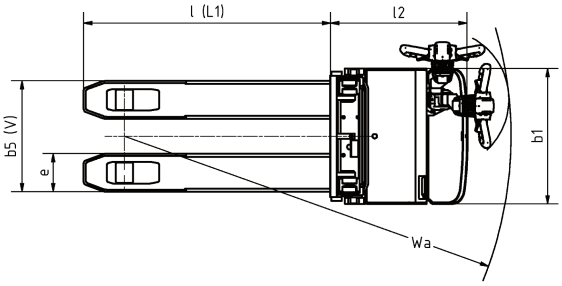

Тип мачты	Высота подъема H	Высота сложенной мачты h1	Максимальная высота мачты h4
Стандарт/Дуплекс	1790 2090	1400 1550	2145 2445
Триплекс			

TCM

www.tcm-russia.ru

		Спецификация			
Идентификация	1.2	Обозначение модели			SPD 125/160
	1.3	Привод			Электрический
	1.4	Управление			Сопровождаемый
	1.5	Номинальная грузоподъемность	Q	т	1,25 / 1,6
	1.6	Расстояние до центра тяжести груза	c	мм	600
	1.8	Расстояние до груза (от оси пер. колес до спинки вил)	X		990
	1.9	Колесная база	y	мм	1510
Вес	2.1	Собственный вес (включая аккумулятор)		кг	800*
	2.2	Нагрузка на ось с грузом передн./задн.		кг	990 / 1410
	2.3	Нагрузка на ось без груза передн./задн.		кг	590 / 210
	2.4	Нагрузка на ось с выдвинутыми вилами с грузом передн./задн.		кг	
	2.5	Нагрузка на ось с задвинутыми вилами с грузом передн./задн.		кг	
Шины, Шасси	3.1	Шины			Полиуретан
	3.2	Размер шин, передние (со стороны привода)		мм	Ø 230x70
	3.3	Размер шин, задние (со стороны груза)		мм	Ø 85x99
	3.4	Размер дополнительных (поддерживающих) колес		мм	Ø 140x60
	3.5	Колеса, количество передн./задн.(привод/груз), x-ведущие			1x 1/4
	3.6	Ширина колеи, спереди (привод)	b10	мм	382
	3.7	Ширина колеи, сзади (груз)	b11	мм	355
Габаритные размеры	4.1	Наклон мачты / каретки, вперед/назад		град	
	4.2	Высота сложенной мачты	h1	мм	см. таблицу
	4.3	Свободный ход	h2	мм	
	4.4	Высота подъема	H	мм	см. таблицу
	4.5	Высота полностью выдвинутой мачты	h4	мм	см. таблицу
	4.6	Подъем опорных консолей	h5	мм	
	4.7	Высота защитной крыши (кабины)	h6	мм	
	4.8	Высота сиденья / высота пола в положении стоя	h7	мм	
	4.10	Высота опорных консолей	h8	мм	
	4.11	Дополнительный подъем	h9	мм	
	4.14	Высота пола, в поднятом положении	h12	мм	
	4.15	Высота полностью опущенных вил	h13	мм	90
	4.19	Общая длина, включая вилы	l1	мм	1864
	4.20	Длина до спинки вил	l2	мм	677
	4.21	Общая ширина	b1	мм	660
	4.21.1	Ширина по боковым стабилизаторам		мм	
	4.22	Размер вил	s/e/l	мм	65 / 185 / 1200
	4.23	Тип каретки вил по ISO 2328, класс / тип A, B			
	4.24	Ширина каретки вил	b3	мм	540
	4.25	Ширина по внешним кромкам вил мин/макс	b5	мм	
	4.26	Ширина между опорными консолями	b4	мм	
	4.27	Ширина по боковым направляющим роликам	b6	мм	
	4.28	Выдвижение каретки мачты	l4	мм	
	4.29	Боковое смещение каретки	b7	мм	
	4.30	Боковое смещение каретки от центральной оси машины	b8	мм	
	4.31	Дорожный просвет (клиренс), под мачтой	m1	мм	
	4.32	Дорожный просвет (клиренс), по центру колесной базы	m2	мм	25 - 145
	4.33	Ширина рабочего прохода с паллетой 1000 x 1200, поперек	Ast	мм	
	4.34	Ширина рабочего прохода с паллетой 800 x 1200, вдоль	Ast	мм	2506 (с опцией **)
	4.35	Радиус разворота	Wa	мм	1881
	4.37	Длина по опорным консолям	l7	мм	
	4.38	Дистанция до оси поворота вил	0	мм	
Рабочие характеристики	5.1	Скорость хода с грузом/без груза		км/ч	5.6 / 6
	5.1.1	Скорость хода с грузом/без груза, назад		км/ч	
	5.2	Скорость подъема с грузом/без груза		м/с	0,10 / 0,20
	5.3	Скорость спуска с грузом/без груза		м/с	0,12 / 0,12
	5.4	Скорость выдвижения каретки с грузом/без груза		м/с	
	5.7	Преодолеваемый уклон с грузом/без груза		%	6 / 19
	5.8	Максимальный преодолеваемый уклон с грузом/без груза (5 мин)		%	
	5.9	Время разгона 0-10м, с грузом/без груза		сек	7.94 / 6.76
	5.10	Рабочий тормоз			Электрический
	5.10.1	Стояночный тормоз			Механический
Двигатели, Батарея	6.1	Двигатель хода, мощность S2 60 мин		кВт	1,3 AC
	6.2	Двигатель подъема		кВт	2.2
	6.3	Батарея по DIN 43531/35/36	A,B,C		
	6.4	Батарея , напряжение / емкость		В /Ач	24 / 160-250
	6.5	Вес батареи		кг	140-215*
	6.6	Энергопотребление по циклу VDI		кВт/ч	
Доп. информация	8.1	Тип регулировки скорости			AC
	10.1	Рабочее давление для навесного устройства		бар	
	10.2	Расход масла для навесных агрегатов		л/мин	
	10.7	Уровень звукового давления, на высоте головы оператора согласно EN 12 053		дБ (A)	

* Изменяется в зависимости от размера АКБ

Производитель вправе изменить указанную выше спецификацию

TCM-RUSSIA.RU